Ванна ANASTASIA

MIRAGGIO

ТЕХНІЧНИЙ ПАСПОРТ

Матеріал	Miramarble
Колір	білий
Тип поверхні	глянцева
Тип монтажу	окремостояча
Перелив	щілинний
Довжина, мм	1750
Ширина, мм	800
Висота, мм	610
Глибина чаші, мм	450
Об'єм / до переливу, л	320 / 210
Вага, кг	120
Гарантія	10 років
Термін обміну та повернення	90 днів
Комплектація	ванна, документація

Товар на сайті

Написати менеджеру

Можливі матеріали виробництва:

- Miramarble
- Miramarble Matt
- Mirasoft

Опції:

* оплачується додатково

- Кольорове покриття зовнішньої сторони за RAL*
- Отвір під перелив: ТАК / НІ
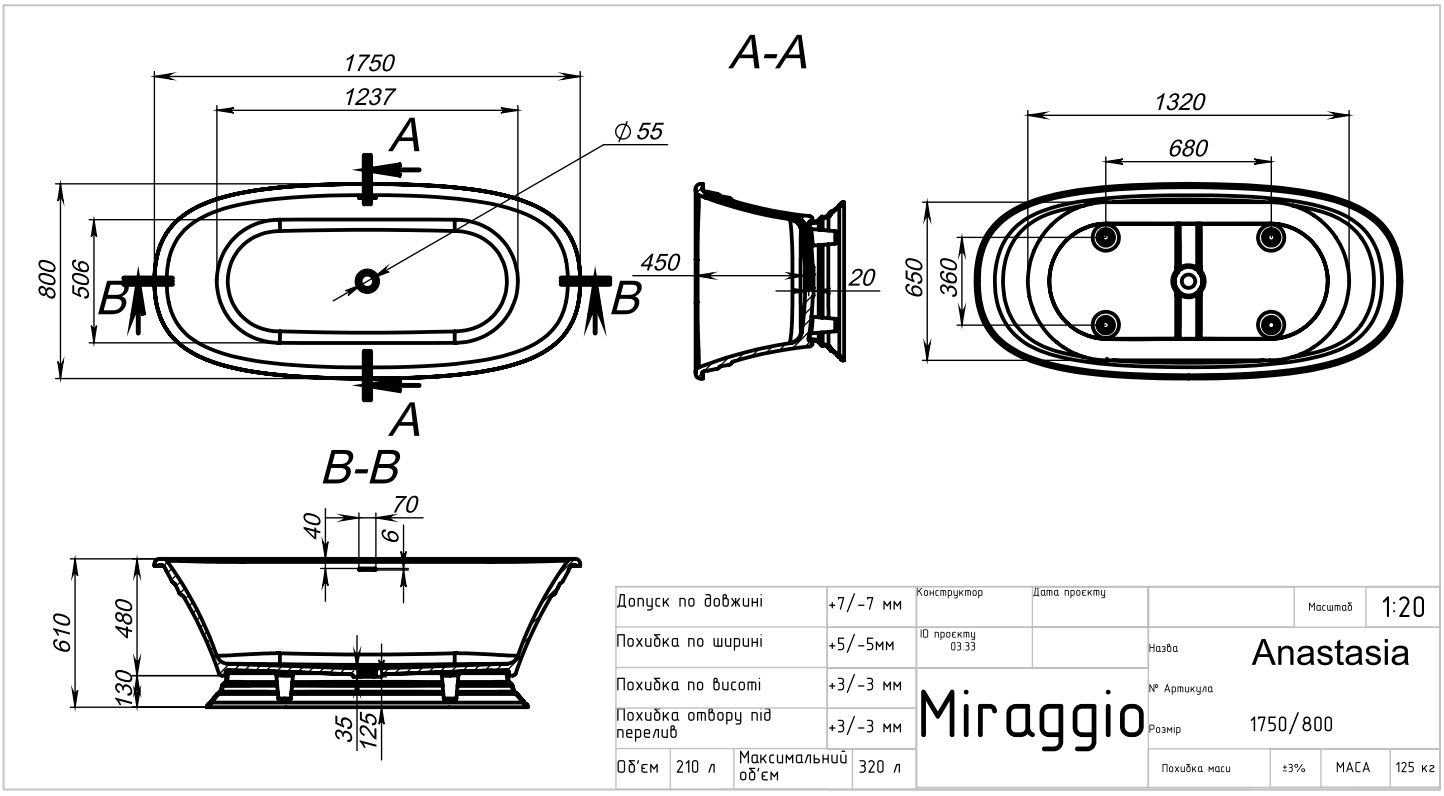
Креслення виробу: