Кухонна мийка ORLEAN

MIRAGGIO

ТЕХНІЧНИЙ ПАСПОРТ

Матеріал	Mirastone
Колір	терра
Тип поверхні	матова
Тип монтажу	врізний
Ширина, мм	861
Довжина, мм	496
Висота, мм	220
Глибина чаші, мм	197
Вага виробу, кг	15,3
Гарантія	10 років
Термін обміну та повернення	90 днів
Комплектація	мийка, сифон одинарний з переливом, кріплення, документація

Товар на сайті

Написати менеджеру

Опції:

- Отвір під змішувач: ТАК / НІ

Палітра кольорів для кухонних мийок за технологією Mirastone:

Білий | Пісочний | Жасмин | Чорний | Терра | Сірий

Креслення виробу:

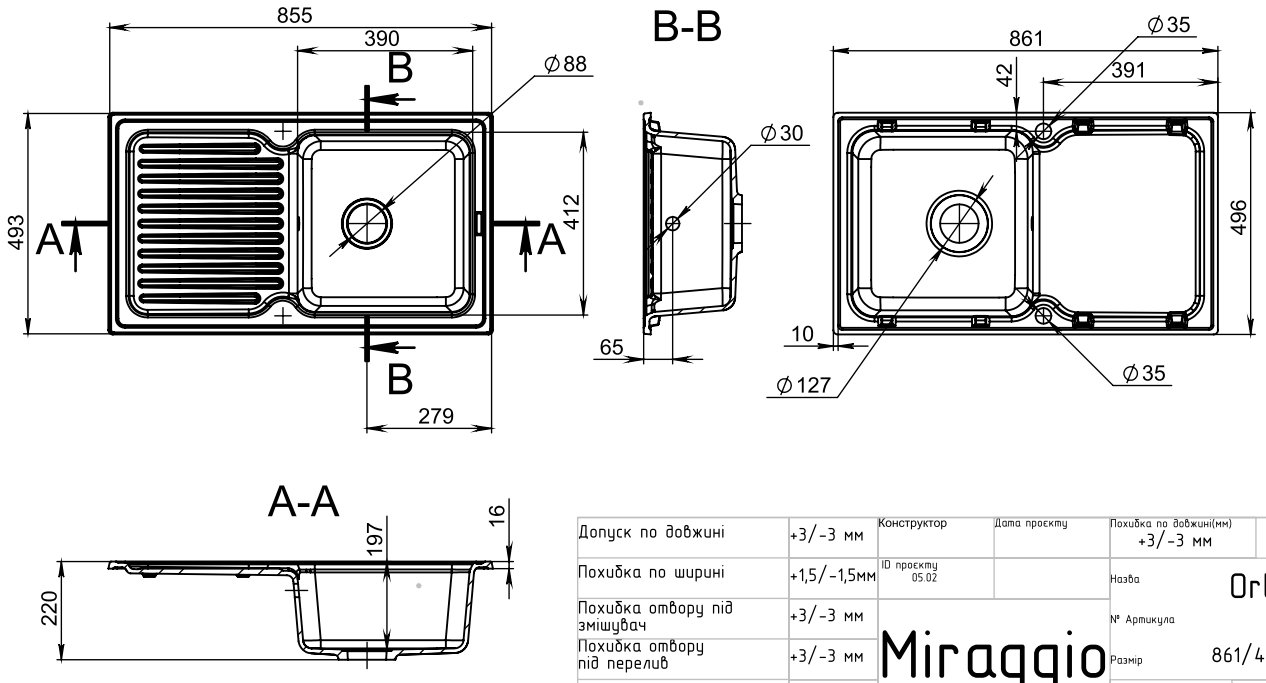

Допуск по довжині	+3/-3 мм	Конструктор	Дата проєкту	Похибка по довжині(мм) +3/-3 мм	Масштаб 1:10
Похибка по ширині	+1,5/-1,5мм	ID проєкту 05.02		Назва Orlean	
Похибка отвору під змішувач	+3/-3 мм	Miraggio		№ Артикула	
Похибка отвору під перелив	+3/-3 мм			Розмір 861/496	
Похибка по висоті	+2/-2 мм			Похибка маси ±3%	МАСА 15.3