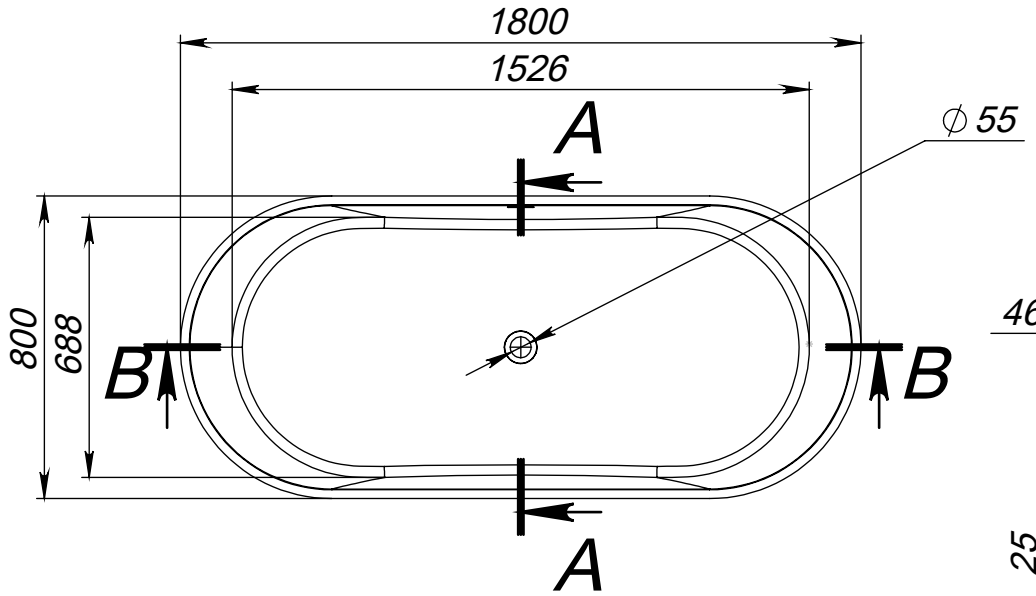

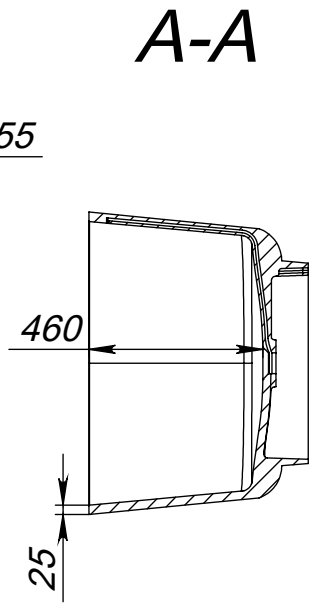

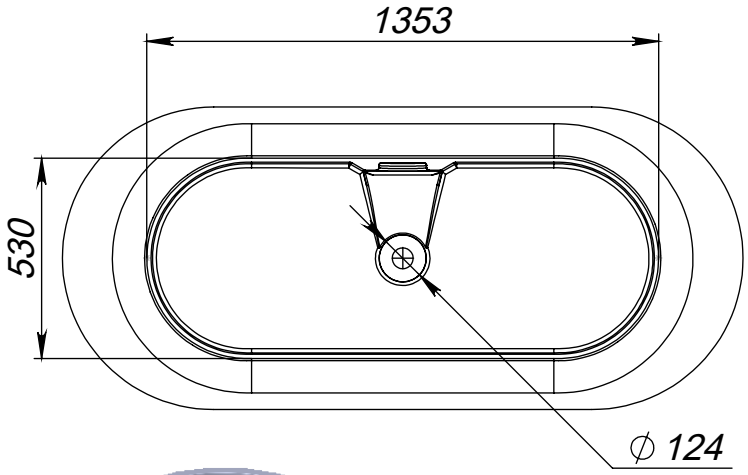

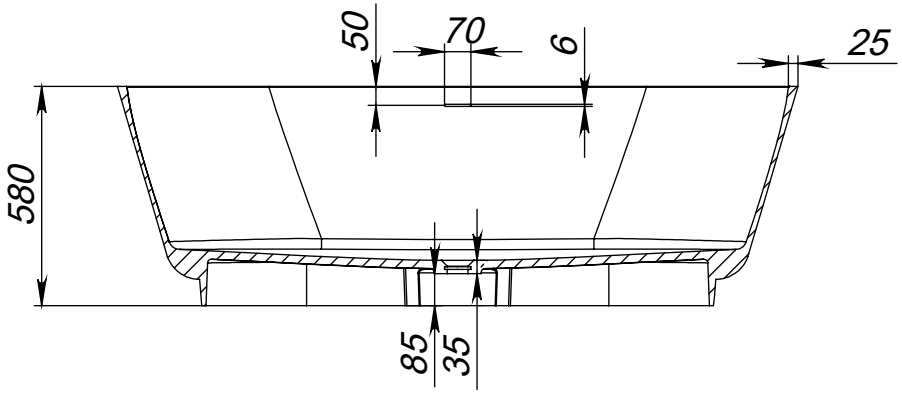

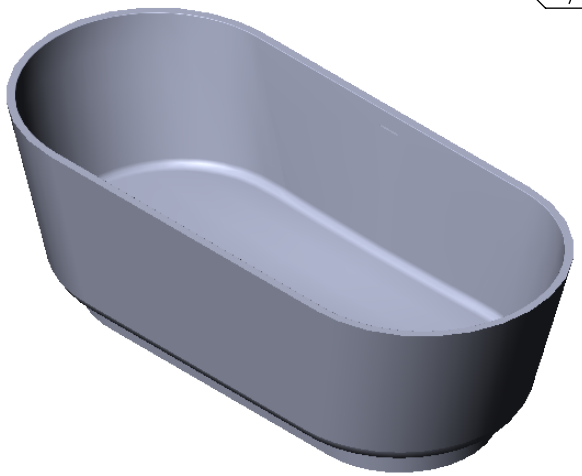

Допуск по довжині	+7/-7 мм	Конструктор	Дата проєкту	Похибка по довжині(мм) +7/-7 мм	Масштаб	1:20	
Похибка по ширині	+5/-5мм	ID проєкту 03.19		Назва	Siena		
Похибка по висоті	+3/-3 мм	Miraggio		№ Артикула			
Похибка отвору під перелив	+3/-3 мм			Розмір	1800/800		
Об'єм 360	Максимальний об'єм 460			Похибка маси	±3%	МАСА	