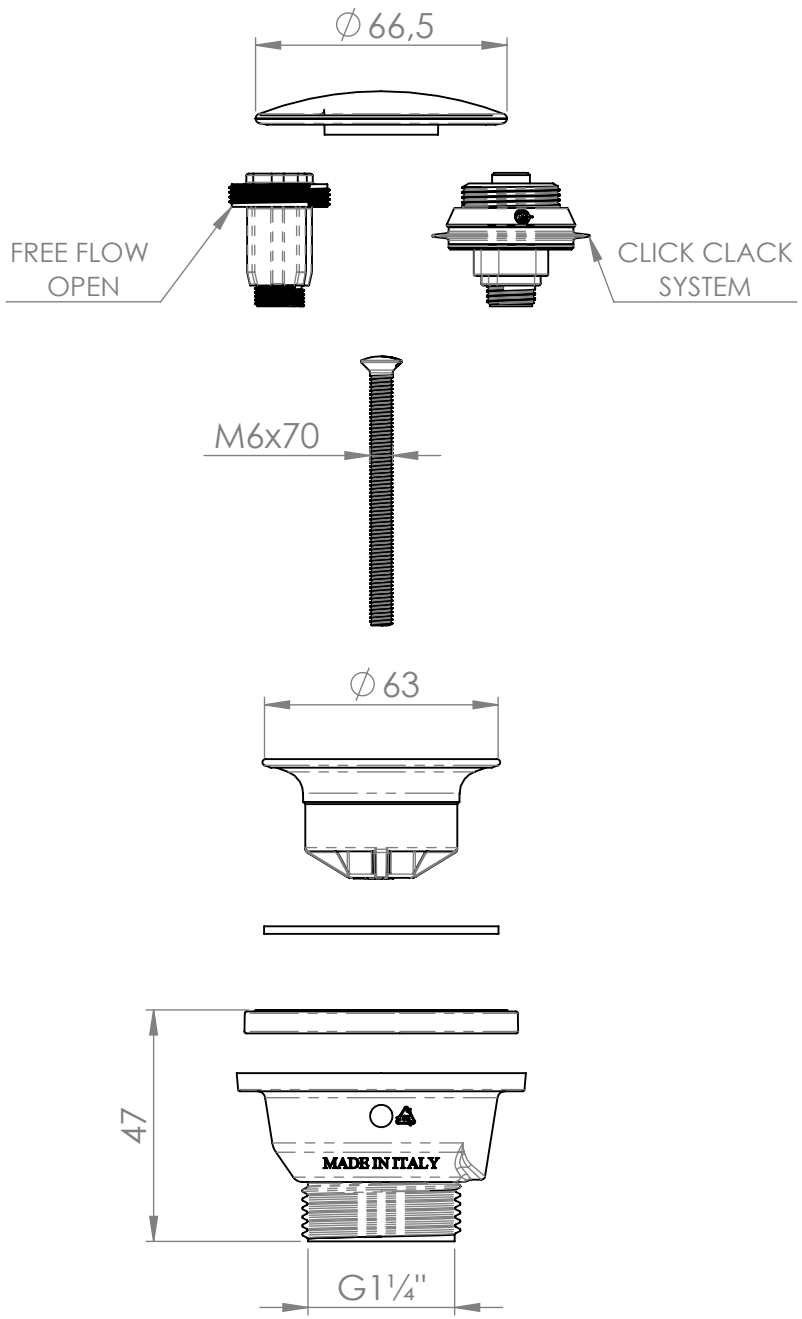

REV.	REVISION DESCRIPTION	DRAFTSMAN	DATA	APPROVED
	EMISSIONE	043		

L.B. PLAST CODE: *LI132*	CUSTOMER CODE		VOLUME (cm³) / PESO (g)	
			UNITS: *mm*	MOULD CODE
UNI EN ISO 228 UNI ISO 22768-mK UNI EN 274		DATE	NAME	DRAWING TYPE: *Technical*
	Drawn	28/05/2024	L.B. Plast 043	SCALE: *1:2*
	Approved		L.B. Plast	
	MATERIAL	TREATMENTS	COLOR / MATERIAL FINISH	A4
L.B. PLAST® Accessori idraulici per lavelli da cucina / Waste Fittings for Kitchen sinks	ITEM DESCRIPTION			

Questo disegno non può essere riprodotto o reso noto a terzi senza l'autorizzazione della L.B. Plast S.r.L.
This drawing cannot be reproduced or passed to third party without written permission by L.B. Plast S.r.L.