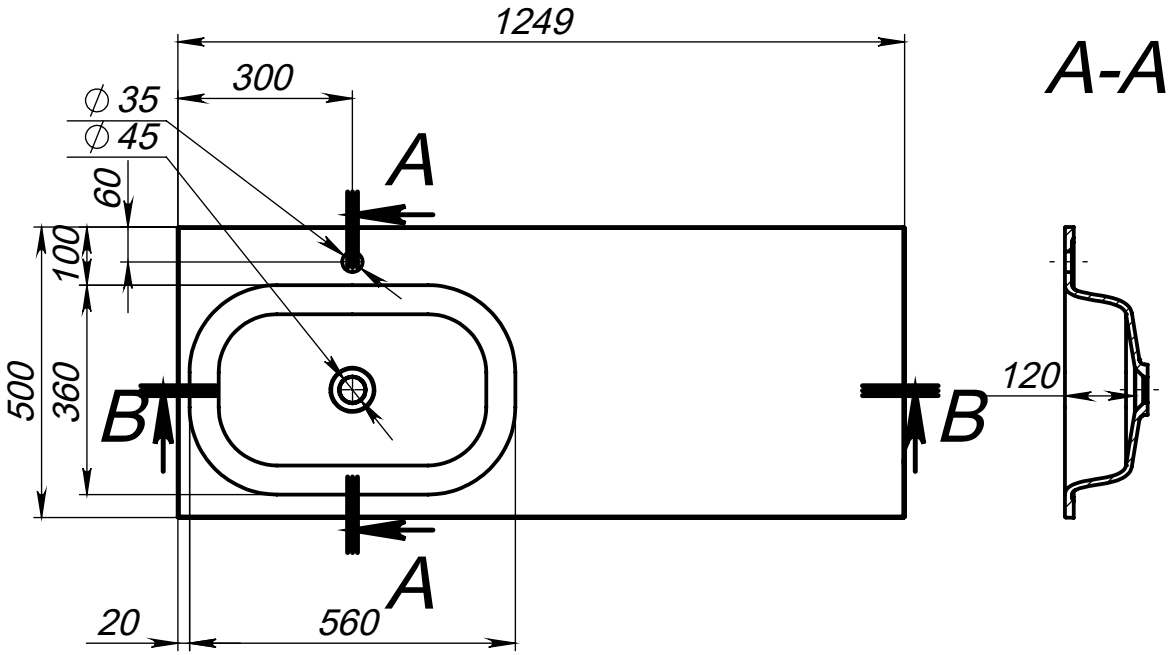

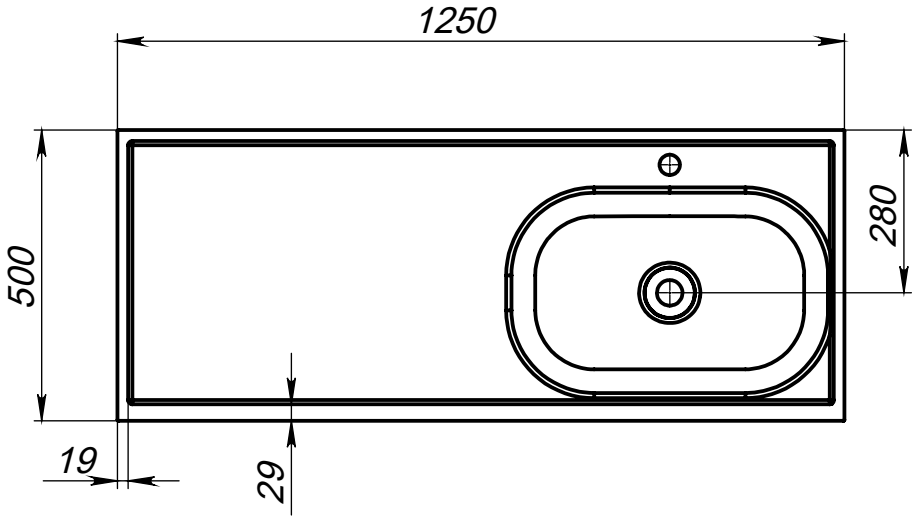

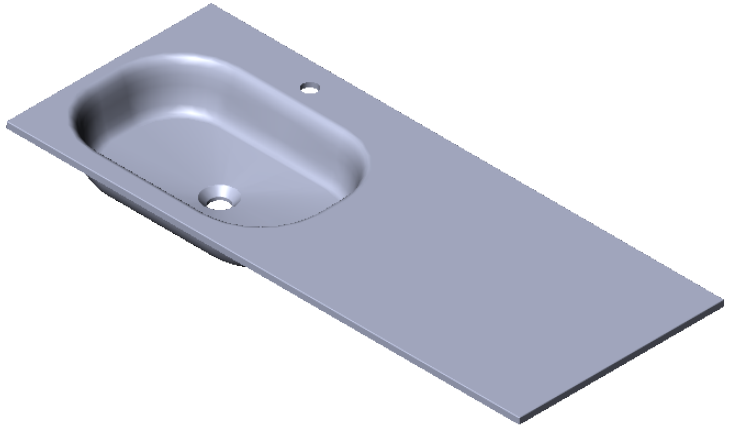

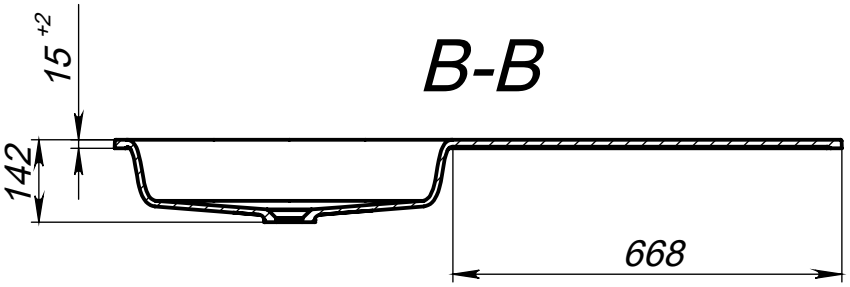

Допуск по довжині	+3/-3 мм	Конструктор	Дата проєкту	Масштаб	1:10
Похибка по ширині	+2/-2мм	ID проєкту 01.173		Назва	Lake 1250L
Похибка отвору під змішувач	+3/-3 мм	Miraggio		№ Артикула	
Похибка отвору під перелив	+3/-3 мм			Розмір	1250/500
Похибка по висоті	+2/-2 мм			Похибка маси ±3%	МАСА 21.3 кг