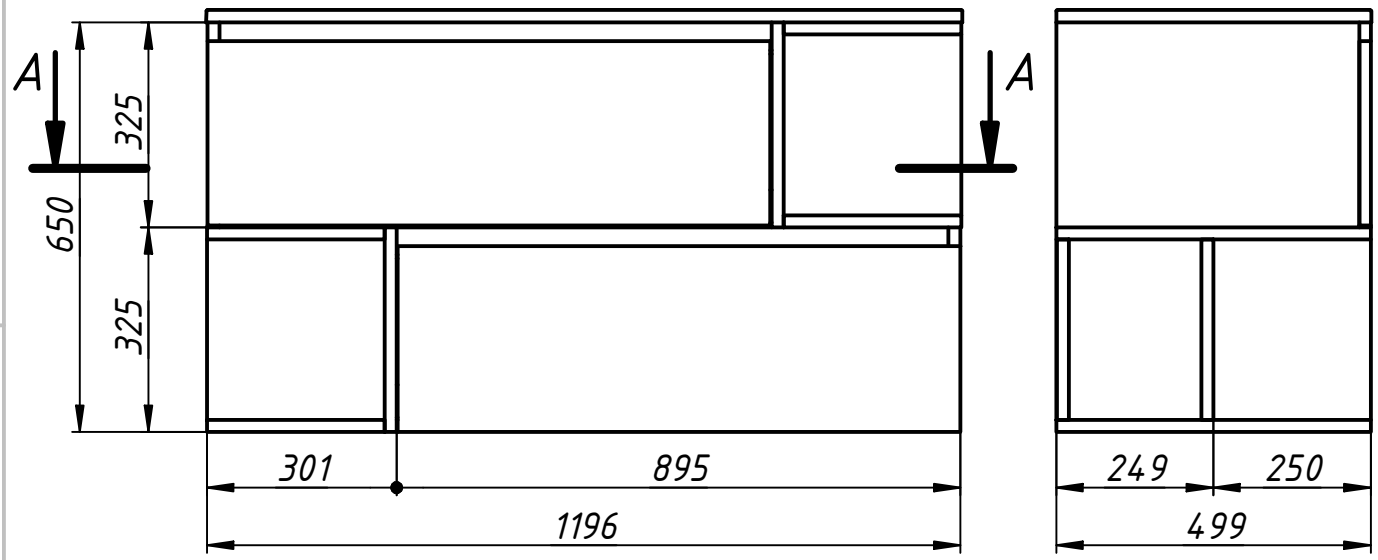

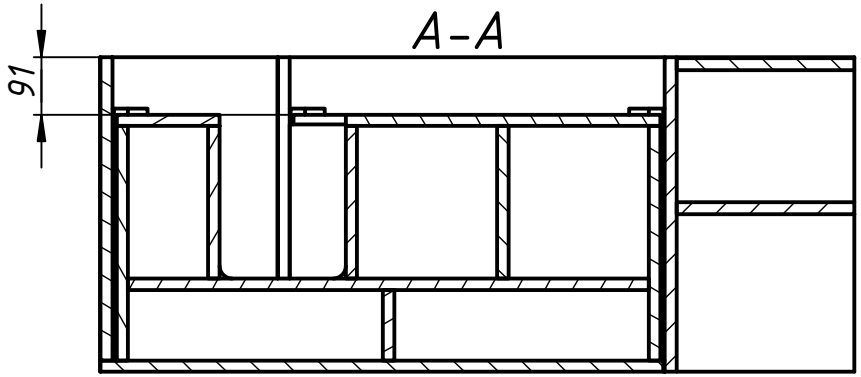

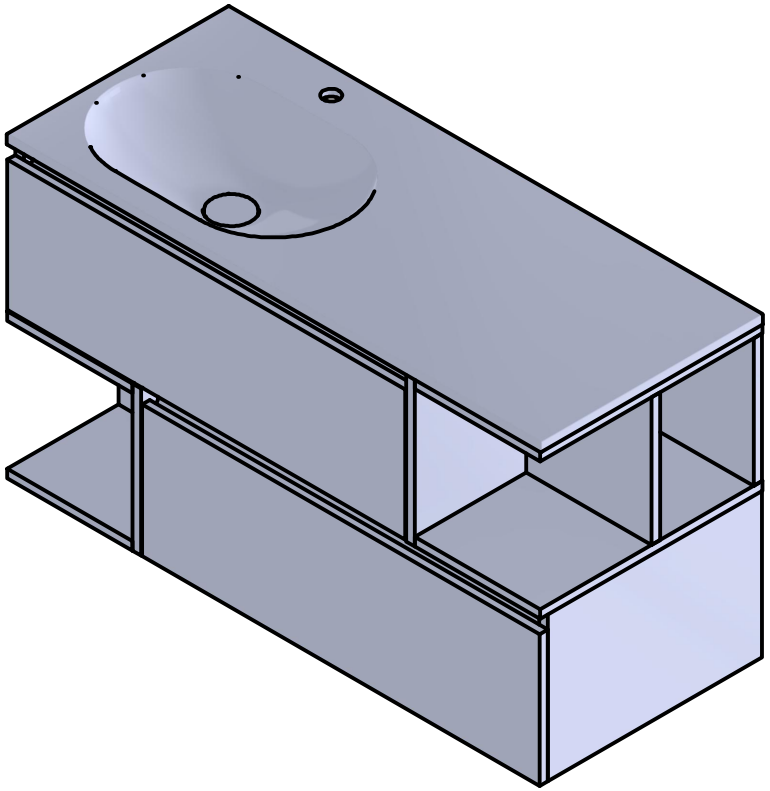

Допуск по довжині	+2/–2 мм	Конструктор		Масштаб	1:12
Похибка по ширині	+1/–1мм	ID проекту		Назва	URBAN
Похибка по висоті	+1/–1 мм			№ Артикула	
		Miraggio		Габаритний розмір	Ш1196/В650/Г499